MANUEL D'INSTALLATION

BORNES HIGHLIGHT

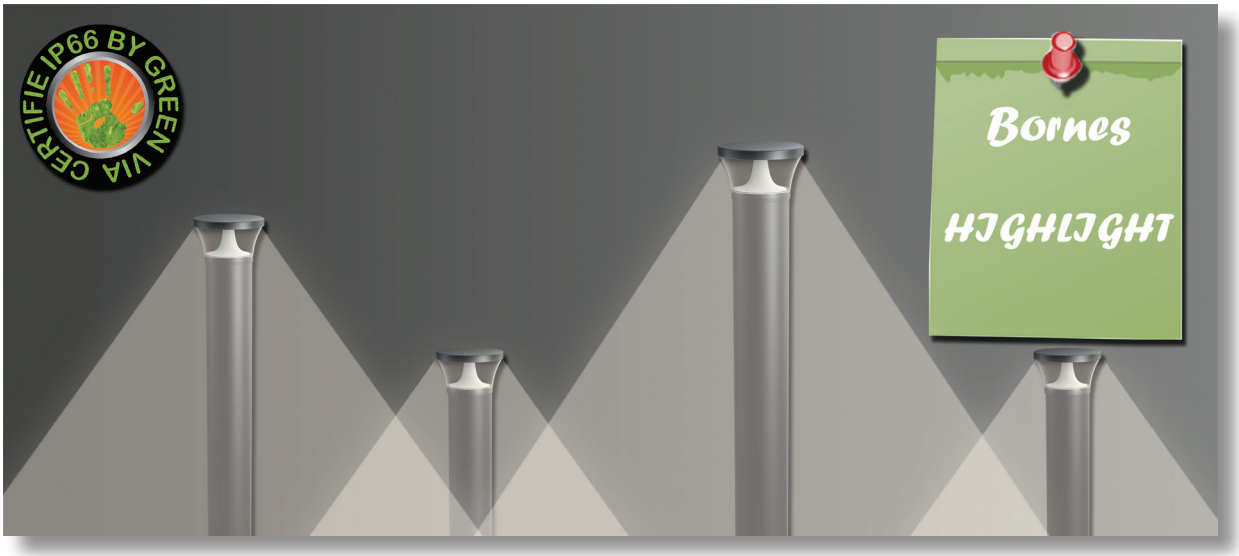

Sommaire

- Consignes de sécurité, avertissements. Page 1
- Procédure d'installation. Pages 2 à 4
- Caractéristiques physiques. Page 4
- Caractéristiques techniques. Page 5
- Garantie. Page 6

GREEN VIA - SAS FIRST MOVER - 264, rue des Sables de Sary, 45770 Saran, France - Tél : +33 2 38 43 58 42 - Fax : +33 4 26 69 88 15
infos@green-via.fr - technique@green-via.fr - www.green-via.fr

Manuel d'installation
BORNES HIGHLIGHT GREEN VIA

✔Consignes de sécurité, avertissements.

✔Avant de commencer à faire fonctionner votre luminaire LED, assurez-vous qu'il n'a pas été endommagé pendant le transport.

✔Avant de commencer l'installation ou l'entretien, veuillez couper l'alimentation à partir du tableau électrique.

✔Ne rétablissez jamais l'alimentation avant que tous les composants ne soient correctement installés.

✔Ce luminaire doit uniquement être installé par un professionnel qualifié.

✔Afin d'éviter les risques d'étouffement ne laissez pas les emballages à la portée des enfants ou des animaux domestiques.

✔Ne pas enlever la plaque signalétique.

✔Toujours s'assurer que la tension d'entrée (indiquée sur l'étiquette du transformateur) correspond à votre circuit d'alimentation.

✔Les réparations doivent être effectuées par des spécialistes.

✔Ne jamais réparer les pièces défectueuses soi-même.

✔Ne pas apporter de modifications électriques ou mécaniques sur le luminaire.

✔Ne pas exercer de pression sur le luminaire sous risque de déformer et d'endommager le déflecteur.

✔Le luminaire peut être installé de diverses manières. Veuillez d'une part vous assurer de la qualité des composants utilisés (visserie, chaînette, filin métallique, etc...) d'autre part vérifier que l'ensemble des pièces utilisées soient correctement vissées et installées.

✔Respecter les plages de températures et de tensions de fonctionnement indiquées.

✔Raccorder le luminaire au secteur en veillant à bien respecter les couleurs des fils électriques (Marron : PHASE, Bleu : NEUTRE, Jaune et vert : TERRE.).

Procédure d'installation bornes HIGHLIGHT

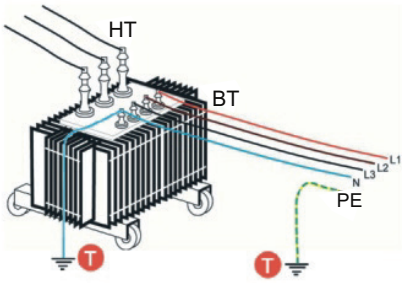

Accessoires de fixation fournis. Vérifier le contenu de l'emballage.		
	Base de fixation	1 pièce
	Platine de fixation	1 pièce
	Vis M5*16	4 pièces
	Vis M6	3 pièces
	Boulons M6	3 pièces

Il est impératif de relier le luminaire à la terre avant sa mise en marche. Raccorder le luminaire au secteur en veillant à bien respecter les couleurs des fils électriques

Non gradable

L	marron		noir
N	bleu	ou	blanc
⏚GND	jaune/vert		vert

Gradable

DIM+/DA1	violet	ou	violet	ou	bleu	ou	marron
DIM-/DA2	gris		rose		blanc		bleu

DIM+/DA1	violet	ou	violet	ou	violet		
DIM-/DA2	gris		rose		gris		
Aux 12Vdc+	rose		noir/blanc		noir/blanc		

Attention : ne pas raccorder les câbles DIM au secteur.

Les bornes HIGHLIGHT doivent être solidement fixées au sol. Deux solutions sont recommandées.

Fixation sur une base en ciment à réaliser.
Dimensions suggérées de la base de fixation en ciment.

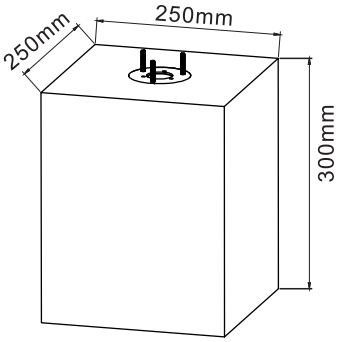

Fixation sur un plot à enterrer spécifiquement adapté aux bornes HIGHLIGHT.

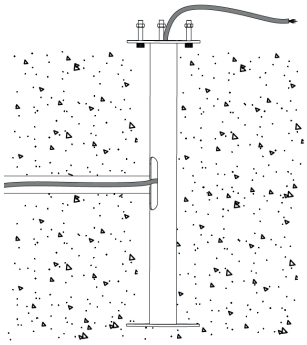

Etape N°1

Couper le courant

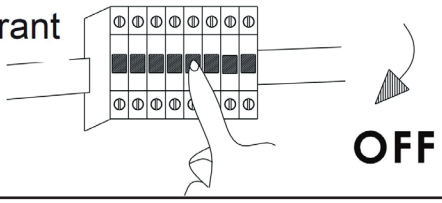

Etape N°2

Visser les 3 vis M6 sur la platine de fixation.

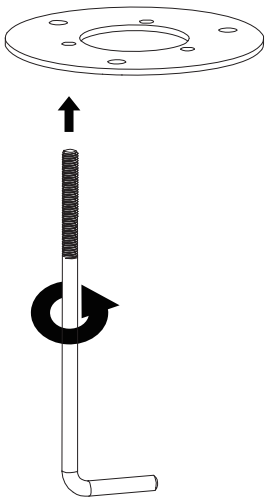

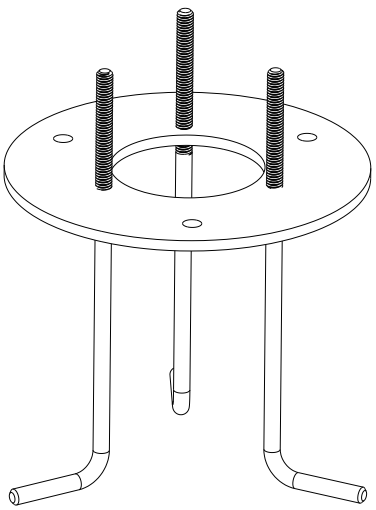

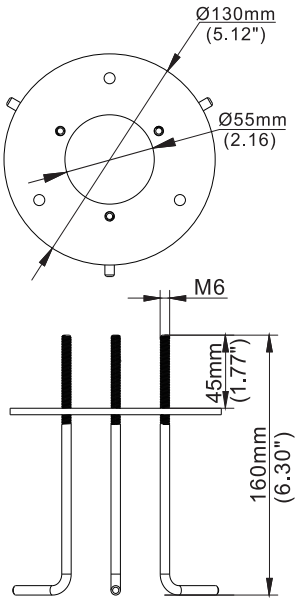

GREEN VIA - SAS FIRST MOVER - 264, rue des Sables de Sary, 45770 Saran, France - Tél : +33 2 38 43 58 42 - Fax : +33 4 26 69 88 15
infos@green-via.fr - technique@green-via.fr - www.green-via.fr

Procédure d'installation bornes HIGHLIGHT (suite)

Etape N°3

Passer le câble d'alimentation dans la gaine électrique préalablement installée ou le plot à enterrer. Installer la platine de fixation au ras du sol. Visser la base de fixation sur la platine de fixation

Plot en ciment.

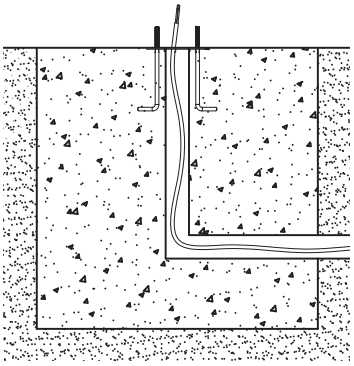

Plot à enterrer

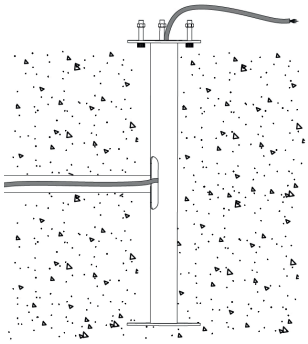

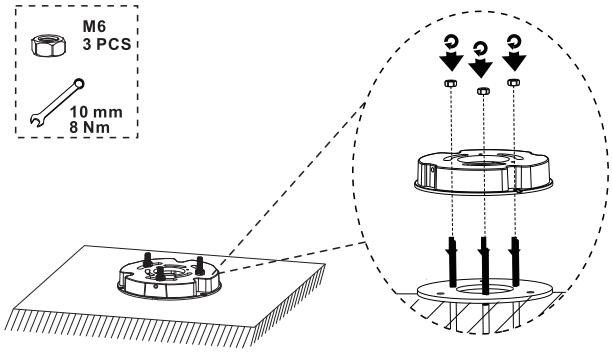

Diamètre pour le passage de la gaine électrique : 30-55mm

Etape N°4

Visser la tête de la borne à son support.
Raccorder la borne au secteur.

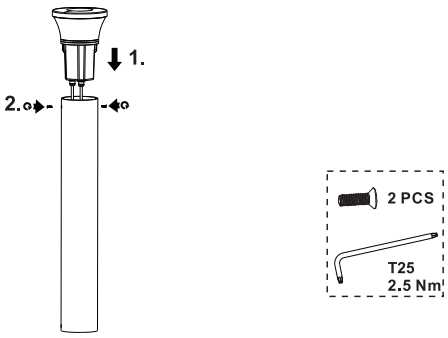

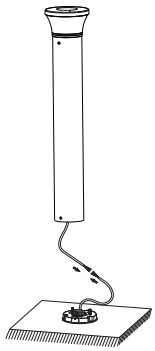

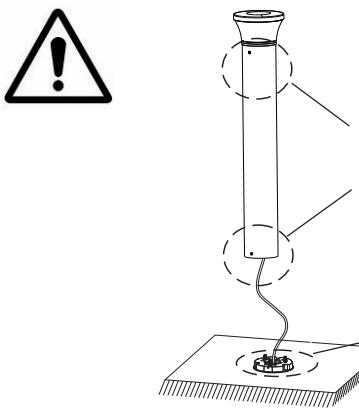

Les trous et les marques d'encoche des vis doivent être parfaitement alignés.

Encoche

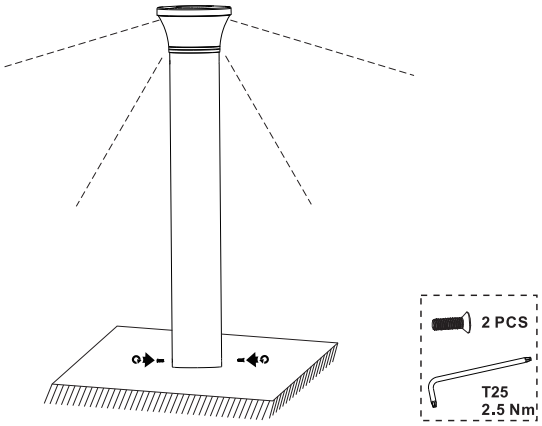

Etape N°5

Remettre le courant

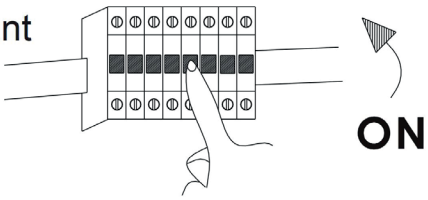

GREEN VIA - SAS FIRST MOVER - 264, rue des Sables de Sary, 45770 Saran, France - Tél : +33 2 38 43 58 42 - Fax : +33 4 26 69 88 15
infos@green-via.fr - technique@green-via.fr - www.green-via.fr

Procédure d'installation bornes HIGHLIGHT (suite)

Paramétrage de la température de couleur et de la puissance lumineuse.

✔En option sur les bornes qui en sont équipées il est possible de paramétrer la puissance lumineuse ainsi que la température de couleur émise par la borne LED.

✔Pour cela, dévisser le cache de protection afin d'accéder aux DIPS de réglage.

✔Les DIPS ON permettent de paramétrer la puissance lumineuse émise par le luminaire par rapport à sa capacité maximale. Selon la combinaison retenue, le flux lumineux peut être paramétré sur ✔30%, ✔50%, ✔75%, ✔100%

✔Les DIPS WW, NW, CW permettent de paramétrer différentes températures de couleur. Selon la combinaison retenue, la borne LED peut être paramétrée sur :

✔WW (Warm White) : blanc chaud,

✔NW (Neutral White) : blanc neutre,

✔CW (Cold white) : blanc froid

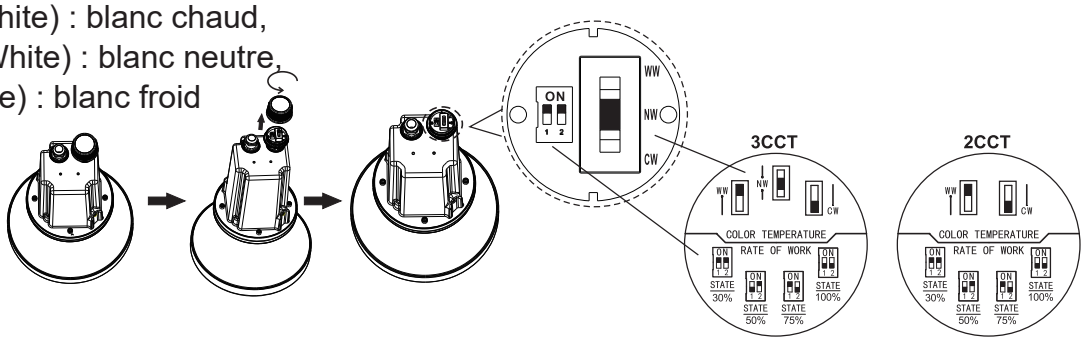

Caractéristiques physiques

Bornes LED HIGHLIGHT

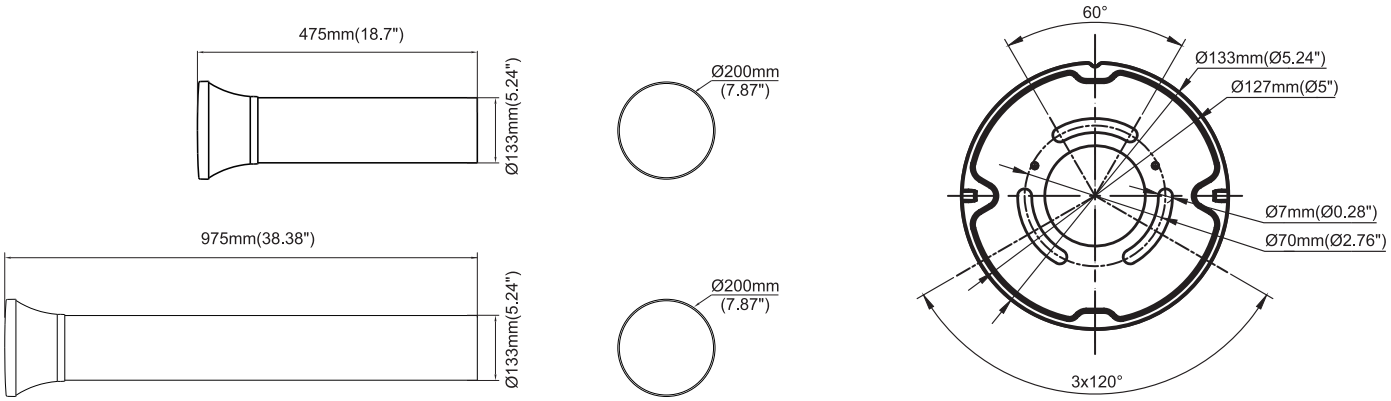

Plot à enterrer

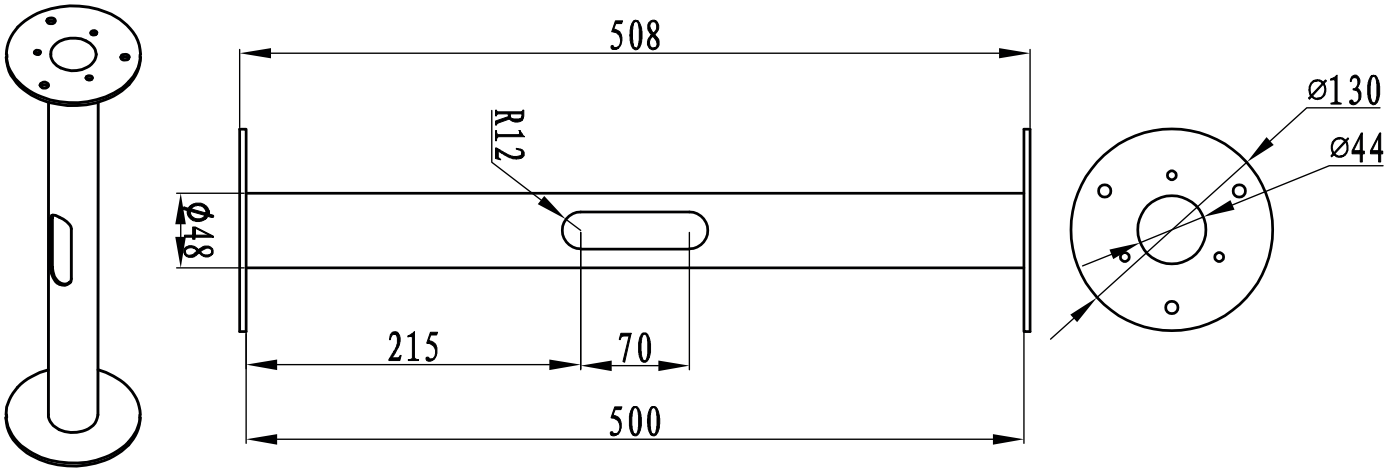

Caractéristiques techniques

Modèle	14 Watts 475mm	14 Watts 975mm	25 Watts 475mm	25 Watts 975mm
Caractéristiques de la lumière				
Température de couleur (Kelvin)	3000K - 4000K - 5000K - Sélection via DIPS			
Flux lumineux diffuseur transparent				
Flux lumineux (Lumens)	1830 - 1950		2945 - 3260	
Efficacité lumineuse (Lumens/Watt)	131 - 139		118 - 130	
Flux lumineux diffuseur opaque				
Flux lumineux (Lumens)	1550 - 1730		2490 - 2625	
Efficacité lumineuse (Lumens/Watt)	111 - 124		100 - 105	
Indice de rendu des couleurs (IRC)	IRC70			
Angle de diffusion	161°x141°			
Type de LED	SMD3030 - Lumileds			
Nombre de LEDs	48		60	
Accessoires pour administration de la lumière				
Gradable en puissance	Réglable via DIPS à 30%, 50%, 75%, 100%			
Variable en couleur	Réglable via DIPS sur 3000K, 4000K, 5000K			
Détecteur de mouvements (option)	Infrarouge ou Micro-ondes (option en développement)			
Caractéristiques électriques				
Alimentation	Upshine/Done			
Tension d'entrée (V AC)	220-240 V AC			
Fréquence (Hz)	50-60HZ			
Tension de fonctionnement (V DC)	DC33.77V		34,8V	
Puissance consommée (Watts) luminaire	14 Watts		25 Watts	
Puissance consommée (Watts) LED	14 Watts		25 Watts	
Tension de sortie Driver LED	364mA		620mA	
Protection contre les surtensions	Done : Phase/Neutre 0,5kV - Upshine : Phase/Neutre 4kV - Phase/Terre : 6kV			
Facteur de puissance	>0,90			
Distorsion harmonique	<15%			
Temps d'allumage	Instantané			
Produit à économie d'énergie	Oui			
Température de jonction (Tj)	60°C			
Durée de vie (heures)				
Durée de vie utile	L70@25°C : 153000 heures - L80@25°C : 91000 heures - L90@25°C : 46000 heures			
Autres caractéristiques				
ULR (Upward Light Ratio)	10%-13%			
LM80-08	Oui disponible			
TM21-11	Oui disponible			
Lentille	Polycarbonate transparent, opaque (sur commande)			
Indice de protection	IP66			
Résistance aux chocs	IK10			
Conditions d'utilisation				
Température de fonctionnement	-30 /+45°C			
Taux d'humidité	95%			
Certifications				
Liste	CE,RoHS			
Sécurité photobiologique	IEC TR 62778 : 2014 - GROUPE 1			
Garantie				
Durée	5 ans			
Conditions de stockage				
Température	-30 /+45°C			
Taux d'humidité	95%			
Caractéristiques physiques				
Structure	Aluminium			
Couleur	Noir RAL 9017 (revêtement en poudre)			
Poids net (kgs)	3,8kgs	5,3kgs	3,8kgs	5,3kgs
Dimensions nettes (mm)	Ø:203mm - H:475mm	Ø:203mm - H:975mm	Ø:203mm - H:475mm	Ø:203mm - H:975mm
Conditionnement				
Quantité	1			
Poids net (kgs)	4,2kgs	6,1kgs	4,2kgs	6,1kgs
Dimensions nettes (mm)	620x260x265cm	1125x260x265cm	620x260x265cm	1125x260x265cm
Origine				
Pays	Chine			

GREEN VIA - SAS FIRST MOVER - 264, rue des Sables de Sary, 45770 Saran, France - Tél : +33 2 38 43 58 42 - Fax : +33 4 26 69 88 15
infos@green-via.fr - technique@green-via.fr - www.green-via.fr

✔Garantie des solutions d'éclairage LED GREEN VIA

✔Conditions générales

✔Tous les produits LED GREEN VIA sont garantis contre tout vice de fabrication pendant une période de trois ans à sept ans à partir de la date initiale d'achat. La durée de la garantie selon les gammes est détaillée dans le tableau ci-dessous.

Gammes	Durée de la garantie
Downlights MOON LIGHT	Trois ans
Tubes FULL LIGHT	Sept ans
Panneaux SMART LIGHT	Cinq ans
Plafonniers HIGHLIGHT	Trois ans
Plafonniers HIGHLIGHT EASY	Cinq ans
Plafonniers HIGHLIGHT SPHERIA	Cinq ans
Plafonniers HIGHLIGHT COMPACT	Cinq ans
Plafonniers HIGHLIGHT EXTRÊME	Cinq ans
Plafonniers HIGHLIGHT XL	Cinq ans
Projecteurs STRONGLIGHT	Trois ans
Projecteurs STRONGLIGHT XS	Cinq ans
Projecteurs STRONGLIGHT FULL CARE	Cinq ans
Projecteurs STRONGLIGHT PREMIUM	Cinq ans
Projecteurs STRONGLIGHT PREMIUM XL	Cinq ans
Projecteurs POWERFUL LIGHT	Cinq ans
Projecteurs UFO	Cinq ans
Projecteurs UFO PROTECT	Cinq ans
Projecteurs UFO EXTREME	Cinq ans
Candélabres STAR LIGHT	Cinq ans
Candélabres CRISTAL LIGHT	Cinq ans
Candélabres MOON LIGHT	Cinq ans
Bornes HIGHLIGHT	Cinq ans

✔Dans la mesure où l'examen effectué par un technicien GREEN VIA confirme la défectuosité de l'appareil, la responsabilité de GREEN VIA en vertu de la présente garantie se limite :

- ✔pendant la période de garantie, à réparer gratuitement l'appareil défectueux ou à échanger gratuitement l'appareil défectueux par un appareil neuf de même type et de qualité équivalente. Les frais de transport aller-retour en tarif messagerie restent à la charge de GREEN VIA (FRANCE métropolitaine uniquement).
- ✔dans le cas où l'appareil défaillant a été remplacé par un appareil neuf, la garantie continuera à s'appliquer comme s'il s'agissait de l'appareil initial ; la date de début de garantie reste celle de la date d'achat de l'appareil défaillant remplacé.

✔La présente garantie sera nulle si :

- ✔l'appareil a été réparé ou modifié par des personnes ou sociétés non autorisées.
- ✔l'appareil a fait l'objet d'un usage abusif, ou s'il a été utilisé de manière non conforme au mode d'emploi ou aux conditions d'emploi exprès ou implicites (tension et intensité nominales par exemple).

✔GREEN VIA ne pourra être tenu responsable de tout inconvénient, de tout frais ou dommage résultants de l'utilisation d'appareils vendus par GREEN VIA.

✔Pour pouvoir bénéficier de la garantie et connaître la procédure à suivre en cas de panne, veuillez contacter le service technique GREEN VIA à l'adresse mail suivante : technique@green-via.fr.