MANUEL D'INSTALLATION

PROJECTEURS STRONG LIGHT FULL CARE

Sommaire

- Consignes de sécurité, avertissements. — Page 1
- Procédure d'installation. — Pages 2 à 4
- Caractéristiques physiques. — Page 5
- Caractéristiques techniques. — Pages 6 à 9
- Garantie. — Page 10

FR Cet appareil se recycle — À DÉPOSER EN MAGASIN OU À DÉPOSER EN DÉCHÈTERIE

Points de collecte sur www.quefairedemesdechets.fr
Privilégiez la réparation ou le don de votre appareil !

IP 65 — IK 10 — GROUPE 1 — GRADABLE — UGR <19 — UGR <21 — UGR <23 — GARANTIE 5 ANS

GREEN VIA - SAS FIRST MOVER - 264, rue des Sables de Sary, 45770 Saran, France - Tél : +33 2 38 43 58 42 - Fax : +33 4 26 69 88 15
infos@green-via.fr - technique@green-via.fr - www.green-via.fr

Manuel d'installation PROJECTEURS INDUSTRIELS STRONG LIGHT FULL CARE GREEN VIA

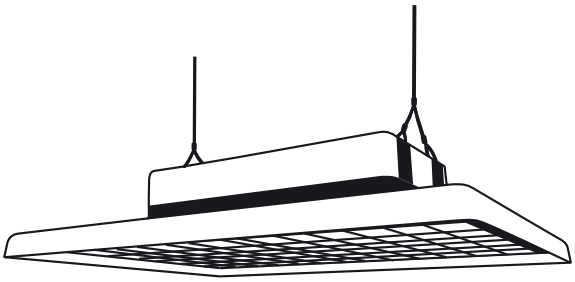

✔Consignes de sécurité, avertissements.

✔Avant de commencer à faire fonctionner votre luminaire LED, assurez-vous qu'il n'a pas été endommagé pendant le transport.

✔Avant de commencer l'installation ou l'entretien, veuillez couper l'alimentation à partir du tableau électrique.

✔Ne rétablissez jamais l'alimentation avant que tous les composants ne soient correctement installés.

✔Ce luminaire doit uniquement être installé par un professionnel qualifié.

✔Afin d'éviter les risques d'étouffement ne laissez pas les emballages à la portée des enfants ou des animaux domestiques.

✔Ne pas enlever la plaque signalétique.

✔Toujours s'assurer que la tension d'entrée (indiquée sur l'étiquette du transformateur) correspond à votre circuit d'alimentation.

✔Les réparations doivent être effectuées par des spécialistes.

✔Ne jamais réparer les pièces défectueuses soi-même.

✔Ne pas apporter de modifications électriques ou mécaniques sur le luminaire.

✔Ne pas exercer de pression sur le luminaire sous risque de déformer et d'endommager le déflecteur.

✔Le luminaire peut être installé de diverses manières. Veuillez d'une part vous assurer de la qualité des composants utilisés (visserie, chaînette, filin métallique, etc...) d'autre part vérifier que l'ensemble des pièces utilisées soient correctement vissées et installées.

✔Respecter les plages de températures et de tensions de fonctionnement indiquées.

✔Raccorder le luminaire au secteur en veillant à bien respecter les couleurs des fils électriques (Marron : PHASE, Bleu : NEUTRE, Jaune et vert : TERRE.).

Procédure d'installation : installation en suspension au plafond

S'assurer que la visserie utilisée puisse supporter le poids du luminaire.Serrer fermement toutes les fixations. Ne pas suspendre par le câble d'alimentation.

Etape N°1

Percer la surface de fixation puis y visser fermement les crochets de suspension.

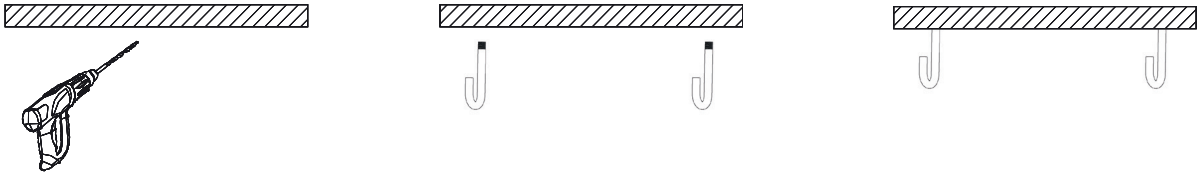

Etape N°2

Suspendre le projecteur STRONG LIGHT FULL CARE aux crochets de suspension.

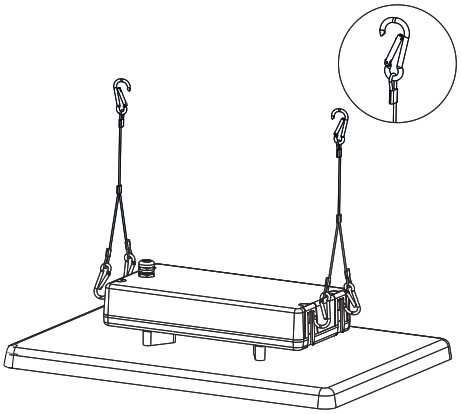

Etape N°3

Couper le courant

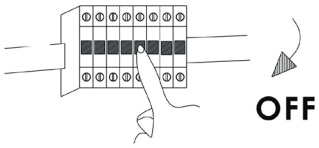

Etape N°4

Raccorder le luminaire au secteur en veillant à bien respecter les couleurs des fils.

Marron : PHASE,
Bleu : NEUTRE,
Jaune et vert : TERRE.

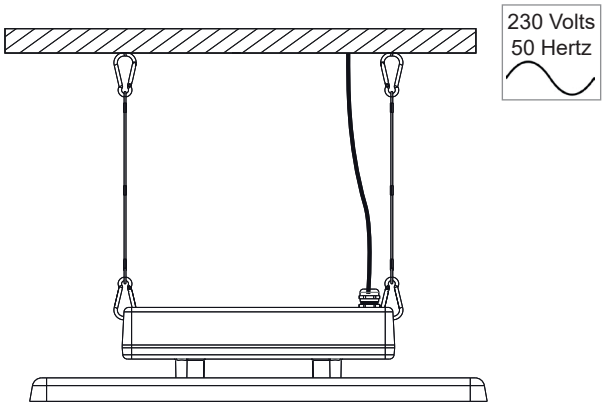

Etape N°5

Remettre le courant

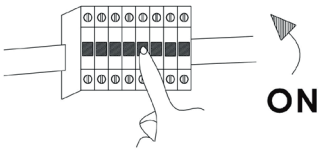

GREEN VIA - SAS FIRST MOVER - 264, rue des Sables de Sary, 45770 Saran, France - Tél : +33 2 38 43 58 42 - Fax : +33 4 26 69 88 15
infos@green-via.fr - technique@green-via.fr - www.green-via.fr

Procédure d'installation : installation en suspension au plafond avec étrier

S'assurer que la visserie utilisée puisse supporter le poids du luminaire.Serrer fermement toutes les fixations. Ne pas suspendre par le câble d'alimentation.

Etape N°1

Percer la surface de fixation puis y visser fermement l'étrier de suspension.

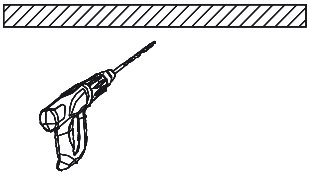

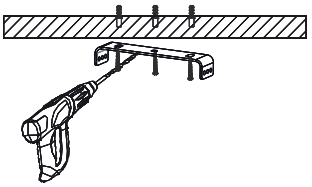

Etape N°2

Suspendre le projecteur STRONG LIGHT FULL CARE à l'étrier de suspension.

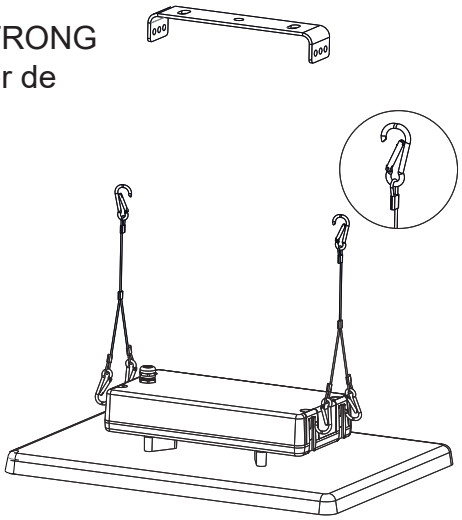

Etape N°3

Couper le courant

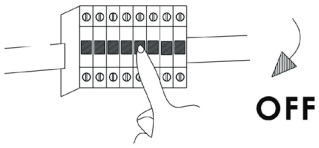

Etape N°4

Raccorder le luminaire au secteur en veillant à bien respecter les couleurs des fils.

Marron : PHASE,
Bleu : NEUTRE,
Jaune et vert : TERRE.

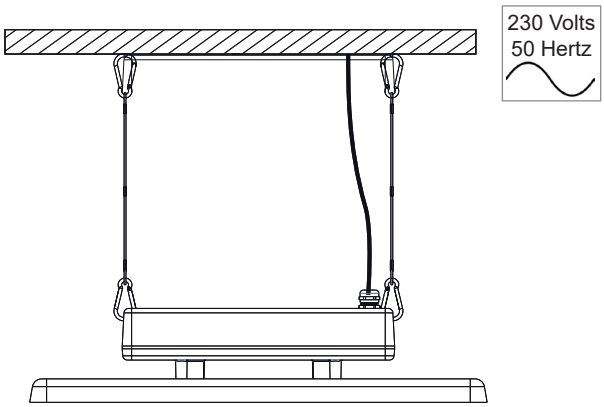

Etape N°5

Remettre le courant

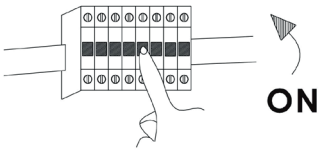

GREEN VIA - SAS FIRST MOVER - 264, rue des Sables de Sary, 45770 Saran, France - Tél : +33 2 38 43 58 42 - Fax : +33 4 26 69 88 15
infos@green-via.fr - technique@green-via.fr - www.green-via.fr

Procédure d'installation : installation au plafond ou au mur (orientable)

S'assurer que la visserie utilisée puisse supporter le poids du luminaire.Serrer fermement toutes les fixations. Ne pas suspendre par le câble d'alimentation.

Etape N°1

Percer la surface de fixation puis y insérer les chevilles de fixation.

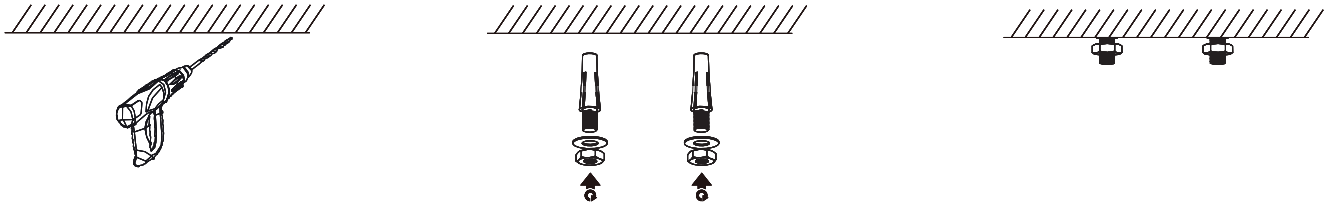

Etape N°2

Après avoir installé le kit de fixation au mur ou au plafond, visser le luminaire au support de fixation en veillant à serrer fermement toutes les vis de fixation.

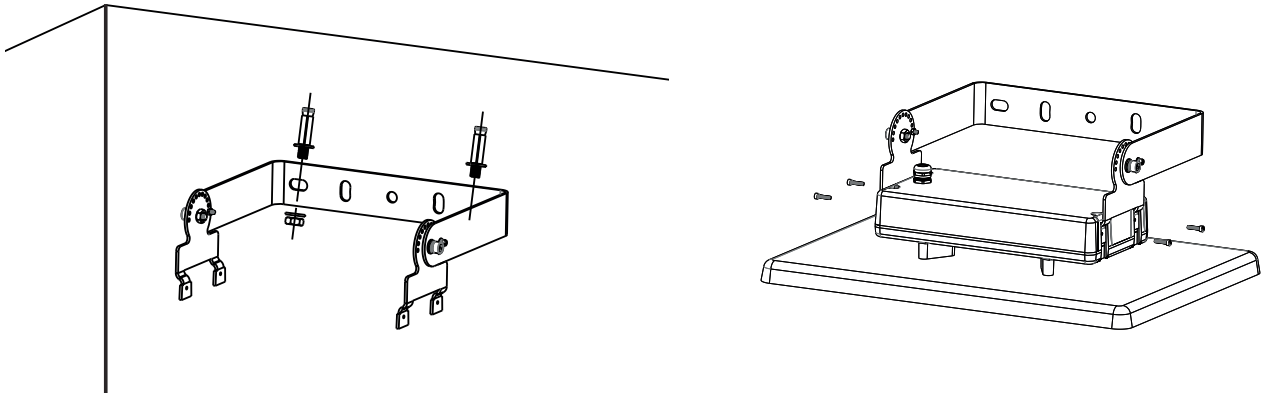

Etape N°3

Couper le courant

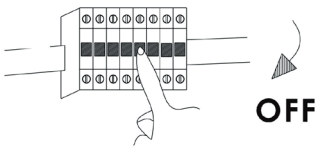

Etape N°4

Ajuster l'angle selon l'orientation souhaitée.
Raccorder le luminaire au secteur en veillant à bien respecter les couleurs des fils :
Marron : PHASE,
Bleu : NEUTRE,
Jaune et vert : TERRE.

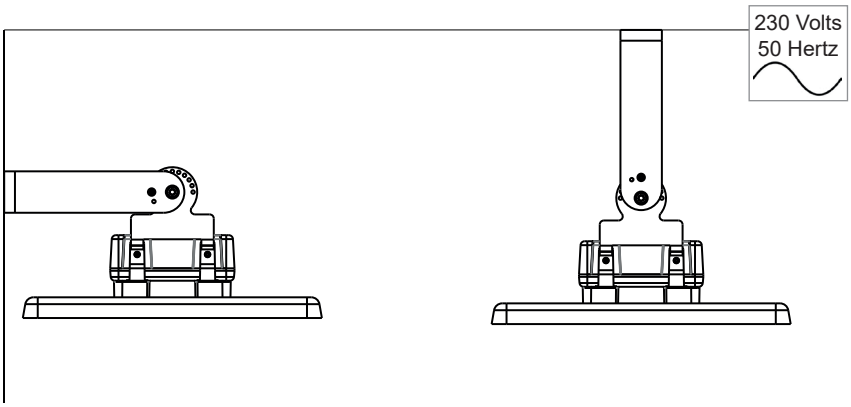

Etape N°5

Remettre le courant

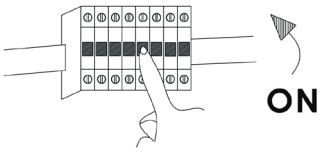

GREEN VIA - SAS FIRST MOVER - 264, rue des Sables de Sary, 45770 Saran, France - Tél : +33 2 38 43 58 42 - Fax : +33 4 26 69 88 15
infos@green-via.fr - technique@green-via.fr - www.green-via.fr

Caractéristiques physiques

Puissance	Poids net	A	B	C
60W	4,1Kgs	362	257	120
100W	4,1Kgs	362	257	120
120W	4,4Kgs	415	310	120
150W	5,8Kgs	487	362	120
200W	5,8Kgs	487	362	120
300W	7,5Kgs	720	365	130
360W	7,5Kgs	720	365	130

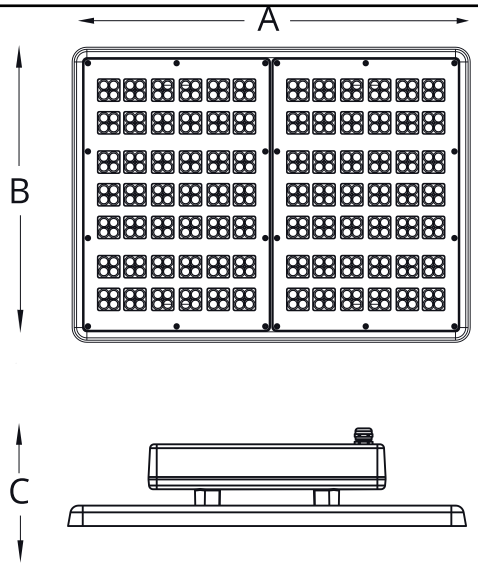

Tableau des caractéristiques techniques

Modèle	60 Watts			100 Watts			150 Watts		
Caractéristiques de la lumière									
Flux lumineux (Lumens)	7600 - 8000 lm			12600 - 13400 lm			19000 - 20000 lm		
Température de couleur (Kelvin)	3000K 4000K 5000K								
Efficacité lumineuse (Lumens/Watt)	127-133								
Intensité lumineuse (80°)	**2 m**	**4 m**	**6 m**	**2 m**	**4 m**	**6 m**	**2 m**	**4 m**	**6 m**
Intensité lumineuse Moyenne (Lux)	432-454	242-255	156-163	649-682	365-384	234-245	1095-1151	616-647	395-415
Intensité lumineuse Maximale (Lux)	520-547	293-308	188-197	851-894	480-505	307-322	1351-1419	760-798	486-511
Indice de rendu des couleurs (IRC)	IRC>80								
Angle de diffusion	80° UGR<19 - 110° UGR<21 - 30*90°								
Type de LED	Cree 3030 1W / Pc								
Nombre de LEDs	168			168			168		
Accessoires pour administration de la lumière (options)									
Gradable	Oui								
Détecteur de mouvements	Oui								
Module DALI	Oui								
Gestion Sans-Fil	Oui								
Caractéristiques électriques									
Alimentation	MeanWell								
Tension d'entrée (V AC)	100-277 Volts								
Fréquence (Hz)	50/60Hz								
Tension de fonctionnement (V DC)	45.5-47V								
Puissance consommée (Watts) luminaire	60W ±5%			100W ±5%			150W ±5%		
Puissance consommée (Watts) LED	Cree 3030 1W /pc								
Efficacité énergétique	91-93%								
Facteur de puissance	>0.95								
Distorsion harmonique	<15								
Temps d'allumage	Instantané								
Produit à économie d'énergie	Oui								
Température de jonction (Tj)	120°C								
Durée de vie (heures)									
Durée de vie utile	L80@25°C : 50 000 heures								
Module LED - L90B10 - L90B50	L90B10 : 50 000 heures - L90B50 : 53 000 heures								
Autres caractéristiques									
ULR (Upward Light Ratio)	0								
TM21-11	Oui disponible								
Lentille	Polycarbonate transparent								
Indice de protection	IP65								
Résistance aux chocs	IK10								
Conditions d'utilisation									
Température de fonctionnement	-40 /+50°C								
Taux d'humidité	<95%								
Certifications									
Liste	CE, RoHS								
Sécurité photobiologique	IEC/TR 62778 - GROUPE 1								
Garantie									
Durée	5 ans								
Conditions de stockage									
Température	-40/+80 ℃								
Taux d'humidité	10/95%								
Caractéristiques physiques									
Encadrement, structure	Aluminium								
Poids net (kgs)	4,1±0.2kgs			4,1±0.2kgs			4,4±0.2kgs		
Dimensions nettes (mm)	362x257x120mm			362x257x120mm			415x310x120mm		
Conditionnement									
Quantité	1								
Poids net (kgs)	4,5±0.2kgs			4,5±0.2kgs			5,0±0.2kgs		
Dimensions nettes (cm)	460x330x175cm			460x330x175cm			500x395x175mm		
Origine									
Pays	Chine								

Tableau des caractéristiques techniques

Modèle	200 Watts			300 Watts			360 Watts		
Caractéristiques de la lumière									
Flux lumineux (Lumens)	25300 - 26700 lm			38000 - 40000 lm			42100 - 44300 lm		
Température de couleur (Kelvin)	3000K 4000K 5000K								
Efficacité lumineuse (Lumens/Watt)	127-134								
Intensité lumineuse (120°)	**2 m**	**4 m**	**6 m**	**2 m**	**4 m**	**6 m**	**2 m**	**4 m**	**6 m**
Intensité lumineuse Moyenne (Lux)	1426-1498	801-842	514-540	1972-2072	1109-1165	710-746	2338-2456	1316-1382	841-884
Intensité lumineuse Maximale (Lux)	1755-1843	987-1037	632-664	2854-2999	1605-1687	1028-1080	3385-3556	1904-2000	1218-1280
Indice de rendu des couleurs (IRC)	IRC>80								
Angle de diffusion	80° UGR<19 - 110° UGR<21 - 30*90°								
Type de LED	Cree 3030 1W / Pc								
Nombre de LEDs	336			504			504		
Accessoires pour administration de la lumière (options)									
Gradable	Oui								
Détecteur de mouvements	Oui								
Module DALI	Oui								
Gestion Sans-Fil	Oui								
Caractéristiques électriques									
Alimentation	Meanwell						Osram		
Tension d'entrée (V AC)	100-277 Volts								
Fréquence (Hz)	50/60Hz								
Tension de fonctionnement (V DC)	45.5-47V								
Puissance consommée (Watts) luminaire	200W ±5%			300W ±5%			360W ±5%		
Puissance consommée (Watts) LED	Cree 3030 1W /pc								
Efficacité énergétique	91-93%								
Facteur de puissance	>0.95								
Distorsion harmonique	<15								
Temps d'allumage	Instantané								
Produit à économie d'énergie	Oui								
Température de jonction (Tj)	120°C								
Durée de vie (heures)									
Durée de vie utile	L80@25°C : 50 000 heures								
Module LED - L90B10 - L90B50	L90B10 : 50 000 heures - L90B50 : 53 000 heures								
Autres caractéristiques									
ULR (Upward Light Ratio)	0								
TM21-11	Oui disponible								
Lentille	Polycarbonate transparent								
Indice de protection	IP65								
Résistance aux chocs	IK10								
Conditions d'utilisation									
Température de fonctionnement	-40 /+50°C								
Taux d'humidité	<95%								
Certifications									
Liste	CE, RoHS								
Sécurité photobiologique	IEC/TR 62778 - GROUPE 1								
Garantie									
Durée	5 ans								
Conditions de stockage									
Température	-40/+80 ℃								
Taux d'humidité	10/95%								
Caractéristiques physiques									
Encadrement, structure	Aluminium								
Poids net (kgs)	5,8±0.2kgs			7,5±0.2kgs			7,5±0.2kgs		
Dimensions nettes (mm)	487x362x120mm			720x365x130mm			720x365x130mm		
Conditionnement									
Quantité	1								
Poids net (kgs)	6,5±0.2kgs			8,7±0.2kgs			8,7±0.2kgs		
Dimensions nettes (cm)	560x430x175			820x445x195			820x445x195		
Origine									
Pays	Chine								

Tableau des caractéristiques techniques

Modèle	60 Watts Premium			100 Watts Premium			120 Watts Premium		
Caractéristiques de la lumière									
Flux lumineux (Lumens)	9300 - 9900 lm			15600 - 16400 lm			18700 - 19700 lm		
Température de couleur (Kelvin)	3000K 4000K 5000K								
Efficacité lumineuse (Lumens/Watt)	155-165								
Intensité lumineuse (120°)	**2 m**	**4 m**	**6 m**	**2 m**	**4 m**	**6 m**	**2 m**	**4 m**	**6 m**
Intensité lumineuse Moyenne (Lux)	369-388	208-219	133-140	594-624	334-351	214-225	697-732	393-413	251-264
Intensité lumineuse Maximale (Lux)	661-694	368-387	236-248	1051-1104	592-622	379-398	1256-1320	707-743	452-475
Indice de rendu des couleurs (IRC)	IRC>80								
Angle de diffusion	80° UGR<21 - 110° UGR<23 - 30*90°								
Type de LED	Cree 3030 1W / Pc								
Nombre de LEDs	168			168			168		
Accessoires pour administration de la lumière (options)									
Gradable	Oui								
Détecteur de mouvements	Oui								
Module DALI	Oui								
Gestion Sans-Fil	Oui								
Caractéristiques électriques									
Alimentation	Meanwell								
Tension d'entrée (V AC)	100-277 Volts								
Fréquence (Hz)	50/60Hz								
Tension de fonctionnement (V DC)	45.5-47V								
Puissance consommée (Watts) luminaire	60W ±5%			100W ±5%			120W ±5%		
Puissance consommée (Watts) LED	Cree 3030 1W /pc								
Efficacité énergétique	91-93%								
Facteur de puissance	>0.95								
Distorsion harmonique	<15								
Temps d'allumage	Instantané								
Produit à économie d'énergie	Oui								
Température de jonction (Tj)	120°C								
Durée de vie (heures)									
Durée de vie utile	L80@25°C : 50 000 heures								
Module LED - L90B10 - L90B50	L90B10 : 50 000 heures - L90B50 : 53 000 heures								
Autres caractéristiques									
ULR (Upward Light Ratio)	0								
TM21-11	Oui disponible								
Lentille	Polycarbonate transparent								
Indice de protection	IP65								
Résistance aux chocs	IK10								
Conditions d'utilisation									
Température de fonctionnement	-40 /+50°C								
Taux d'humidité	<95%								
Certifications									
Liste	CE, RoHS								
Sécurité photobiologique	IEC/TR 62778 - GROUPE 1								
Garantie									
Durée	5 ans								
Conditions de stockage									
Température	-40/+80 ℃								
Taux d'humidité	10/95%								
Caractéristiques physiques									
Encadrement, structure	Aluminium								
Poids net (kgs)	4,1±0.2kgs			4,1±0.2kgs			4,4±0.2kgs		
Dimensions nettes (mm)	362x257x120mm			362x257x120mm			415x310x120mm		
Conditionnement									
Quantité	1								
Poids net (kgs)	4,5±0.2kgs			4,5±0.2kgs			5,0±0.2kgs		
Dimensions nettes (cm)	460x330x175cm			460x330x175cm			500x395x175mm		
Origine									
Pays	Chine								

Tableau des caractéristiques techniques

Modèle	150 Watts Premium			200 Watts Premium			300 Watts Premium			360 Watts Premium		
Caractéristiques de la lumière												
Flux lumineux (Lumens)	23400 - 24600 lm			31200 - 32800 lm			46800 - 49200 lm			56100 - 59100 lm		
Température de couleur (Kelvin)	3000K 4000K 5000K											
Efficacité lumineuse (Lumens/Watt)	156-164											
Intensité lumineuse (120°)	**2 m**	**4 m**	**6 m**	**2 m**	**4 m**	**6 m**	**2 m**	**4 m**	**6 m**	**2 m**	**4 m**	**6 m**
Intensité lumineuse Moyenne (Lux)	892-937	502-527	321-338	1145-1203	643-676	412-433	1671-1755	643-676	412-433	1949-2047	940-988	601-632
Intensité lumineuse Maximale (Lux)	1607-1689	904-950	579-608	2049-2153	1153-1211	738-775	3017-3170	1153-1211	738-775	3546-3725	1697-1783	1086-1141
Indice de rendu des couleurs (IRC)	IRC>80											
Angle de diffusion	80° UGR<21 - 110° UGR<23 - 30*90°											
Type de LED	Cree 3030 1W / Pc											
Nombre de LEDs	336			336			504			504		
Accessoires pour administration de la lumière (options)												
Gradable	Oui											
Détecteur de mouvements	Oui											
Module DALI	Oui											
Gestion Sans-Fil	Oui											
Caractéristiques électriques												
Alimentation	Meanwell									Osram		
Tension d'entrée (V AC)	100-277 Volts											
Fréquence (Hz)	50/60Hz											
Tension de fonctionnement (V DC)	45.5-47V											
Puissance consommée (Watts) luminaire	150W ±5%			200W ±5%			300W ±5%			360W ±5%		
Puissance consommée (Watts) LED	Cree 3030 1W /pc											
Efficacité énergétique	91-93%											
Facteur de puissance	>0.95											
Distorsion harmonique	<15											
Temps d'allumage	Instantané											
Produit à économie d'énergie	Oui											
Température de jonction (Tj)	120°C											
Durée de vie (heures)												
Durée de vie utile	L80@25°C : 50 000 heures											
Module LED - L90B10 - L90B50	L90B10 : 50 000 heures - L90B50 : 53 000 heures											
Autres caractéristiques												
ULR (Upward Light Ratio)	0%											
TM21-11	Oui disponible											
Lentille	Polycarbonate transparent											
Indice de protection	IP65											
Résistance aux chocs	IK10											
Conditions d'utilisation												
Température de fonctionnement	-40 /+50°C											
Taux d'humidité	<95%											
Certifications												
Liste	CE, RoHS											
Sécurité photobiologique	IEC/TR 62778 - GROUPE 1											
Garantie												
Durée	5 ans											
Conditions de stockage												
Température	-40/+80 °C											
Taux d'humidité	10/95%											
Caractéristiques physiques												
Encadrement, structure	Aluminium											
Poids net (kgs)	4,4±0.2kgs			5,8±0.2kgs			7,5±0.2kgs			7,5±0.2kgs		
Dimensions nettes (mm)	415x310x120mm			487x362x120mm			720x365x130mm			720x365x130mm		
Conditionnement												
Quantité	1											
Poids net (kgs)	5,0±0.2kgs			6,5±0.2kgs			8,7±0.2kgs			8,7±0.2kgs		
Dimensions nettes (cm)	500x395x175mm			560x430x175			820x445x195			820x445x195		
Origine												
Pays	Chine											

GREEN VIA - SAS FIRST MOVER - 264, rue des Sables de Sary, 45770 Saran, France - Tél : +33 2 38 43 58 42 - Fax : +33 4 26 69 88 15
infos@green-via.fr - technique@green-via.fr - www.green-via.fr

✔Garantie des solutions d'éclairage LED GREEN VIA

✔Conditions générales

✔Tous les produits LED GREEN VIA sont garantis contre tout vice de fabrication pendant une période de trois ans à sept ans à partir de la date initiale d'achat. La durée de la garantie selon les gammes est détaillée dans le tableau ci-dessous.

Gammes	Durée de la garantie
Downlights MOON LIGHT	Trois ans
Tubes FULL LIGHT	Sept ans
Panneaux SMART LIGHT	Cinq ans
Plafonniers HIGHLIGHT	Trois ans
Plafonniers HIGHLIGHT EASY	Cinq ans
Plafonniers HIGHLIGHT SPHERIA	Cinq ans
Plafonniers HIGHLIGHT COMPACT	Cinq ans
Plafonniers HIGHLIGHT EXTRÊME	Cinq ans
Plafonniers HIGHLIGHT XL	Cinq ans
Projecteurs STRONGLIGHT	Trois ans
Projecteurs STRONGLIGHT XS	Cinq ans
Projecteurs STRONGLIGHT FULL CARE	Cinq ans
Projecteurs STRONGLIGHT PREMIUM	Cinq ans
Projecteurs STRONGLIGHT PREMIUM XL	Cinq ans
Projecteurs POWERFUL LIGHT	Cinq ans
Projecteurs UFO	Cinq ans
Projecteurs UFO PROTECT	Cinq ans
Projecteurs UFO EXTREME	Cinq ans
Candélabres STAR LIGHT	Cinq ans
Candélabres CRISTAL LIGHT	Cinq ans
Candélabres MOON LIGHT	Cinq ans
Bornes HIGHLIGHT	Cinq ans

✔Dans la mesure où l'examen effectué par un technicien GREEN VIA confirme la défectuosité de l'appareil, la responsabilité de GREEN VIA en vertu de la présente garantie se limite :

- ✔pendant la période de garantie, à réparer gratuitement l'appareil défectueux ou à échanger gratuitement l'appareil défectueux par un appareil neuf de même type et de qualité équivalente. Les frais de transport aller-retour en tarif messagerie restent à la charge de GREEN VIA (FRANCE métropolitaine uniquement).
- ✔dans le cas où l'appareil défaillant a été remplacé par un appareil neuf, la garantie continuera à s'appliquer comme s'il s'agissait de l'appareil initial ; la date de début de garantie reste celle de la date d'achat de l'appareil défaillant remplacé.

✔La présente garantie sera nulle si :

- ✔l'appareil a été réparé ou modifié par des personnes ou sociétés non autorisées.
- ✔l'appareil a fait l'objet d'un usage abusif, ou s'il a été utilisé de manière non conforme au mode d'emploi ou aux conditions d'emploi exprès ou implicites (tension et intensité nominales par exemple).

✔GREEN VIA ne pourra être tenu responsable de tout inconvénient, de tout frais ou dommage résultants de l'utilisation d'appareils vendus par GREEN VIA.

✔Pour pouvoir bénéficier de la garantie et connaître la procédure à suivre en cas de panne, veuillez contacter le service technique GREEN VIA à l'adresse mail suivante : technique@green-via.fr.